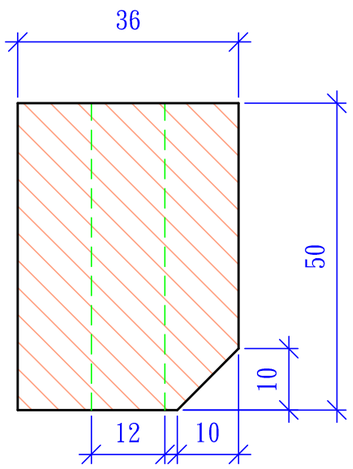

A-A

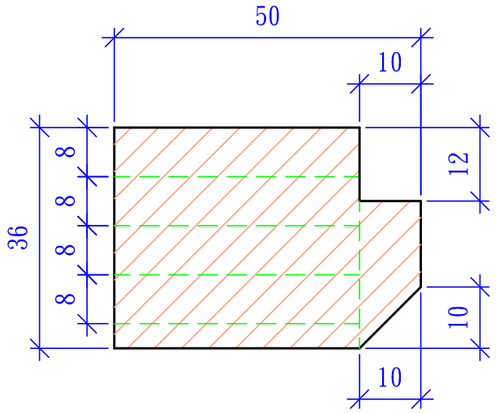

B-B

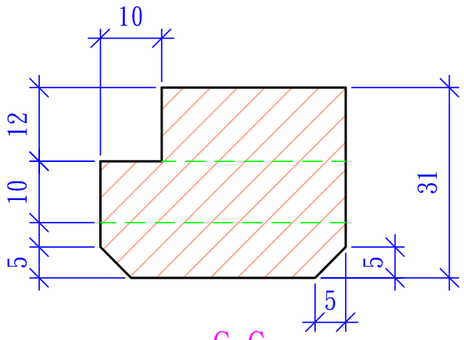

C-C

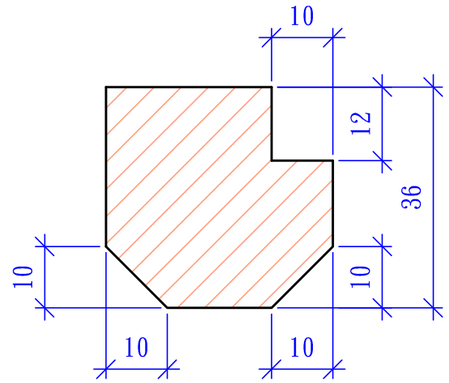

D-D

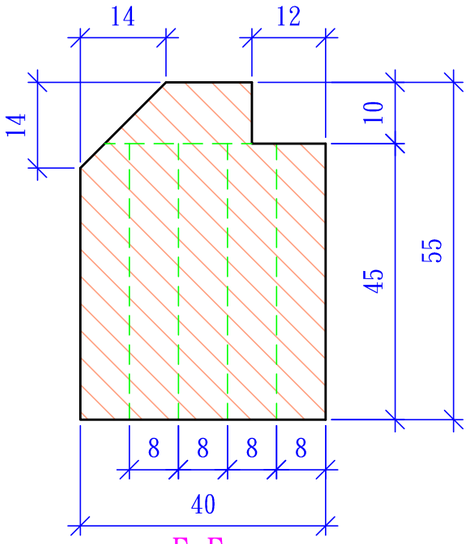

E-E

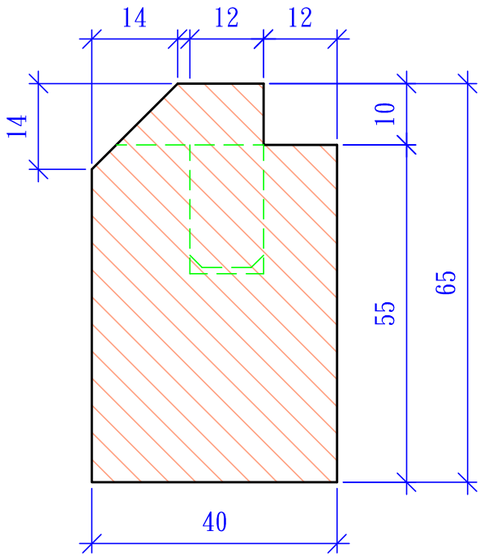

F-F

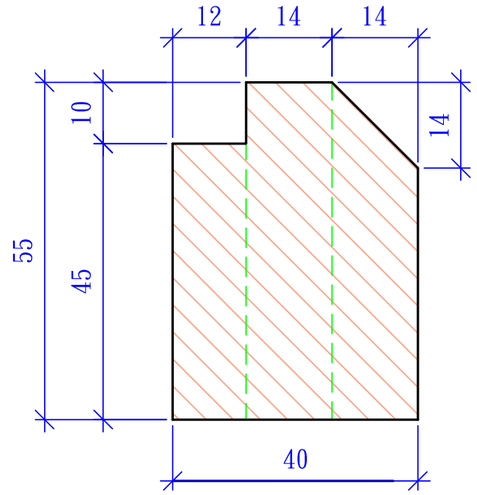

G-G

第53屆全國技能競賽分區技能競賽				
職　　類	試題名稱	比例	競賽時數	命題人
門窗木工	窗 單位：mm	1:1	6小時	賈大慶