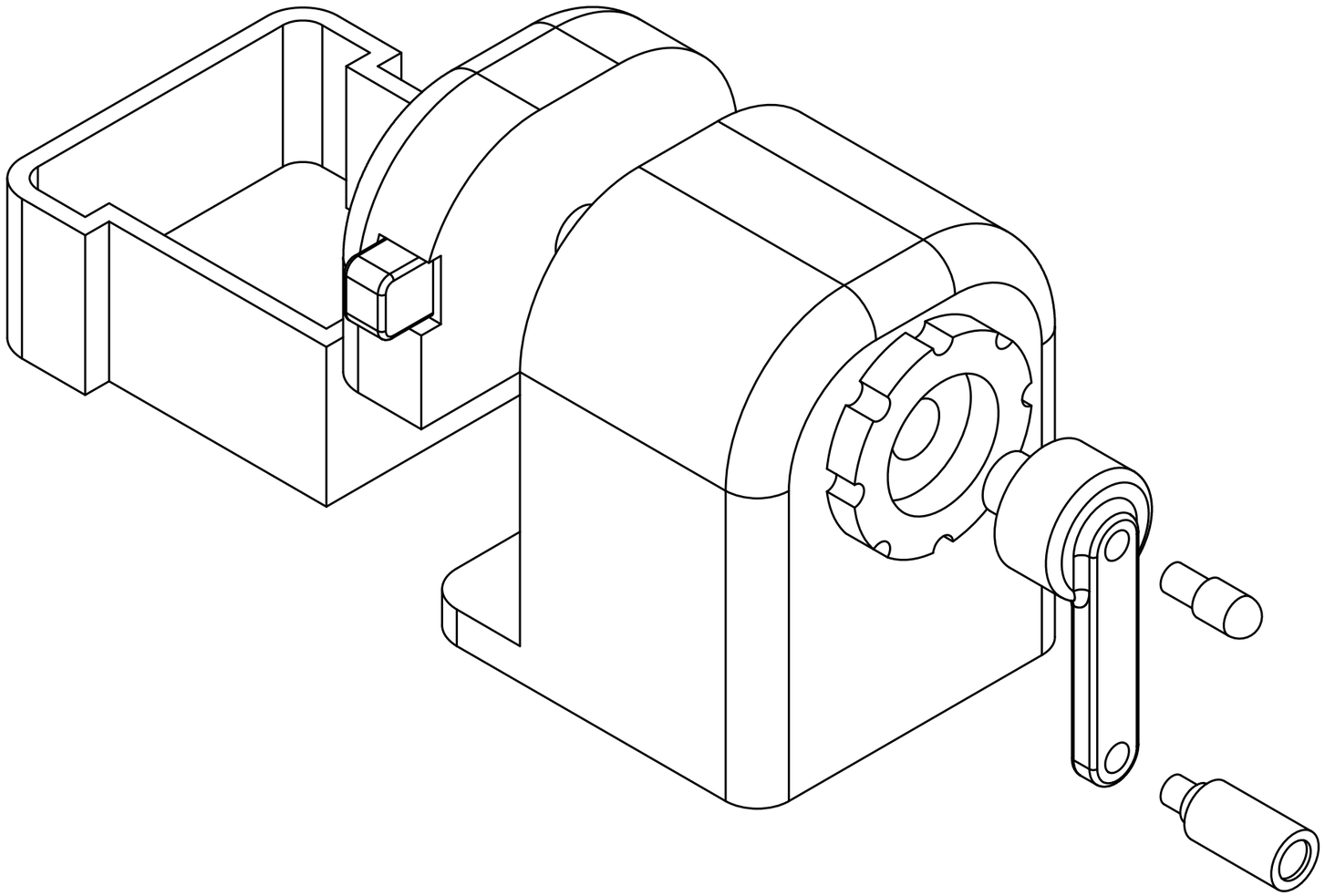

標題 53分區test-3D-1		
上一次更新 03/09/23	單位 公釐	圖紙 1 / 1
第一視角投影	比例 1:1	大小 A3