注意事項：

1. 本零件圖中，A，B、C為正式競賽第一模組題目碳鋼試板、管之用材。
2. D, E, F,G為供熟悉場地調整銲機電流試銲用。

   試銲完畢後，可置於工作台旁供引弧試電流。
3. 為節能減碳，本圖請自行列印，並於熟悉場地時攜至賽場（列入評分）。

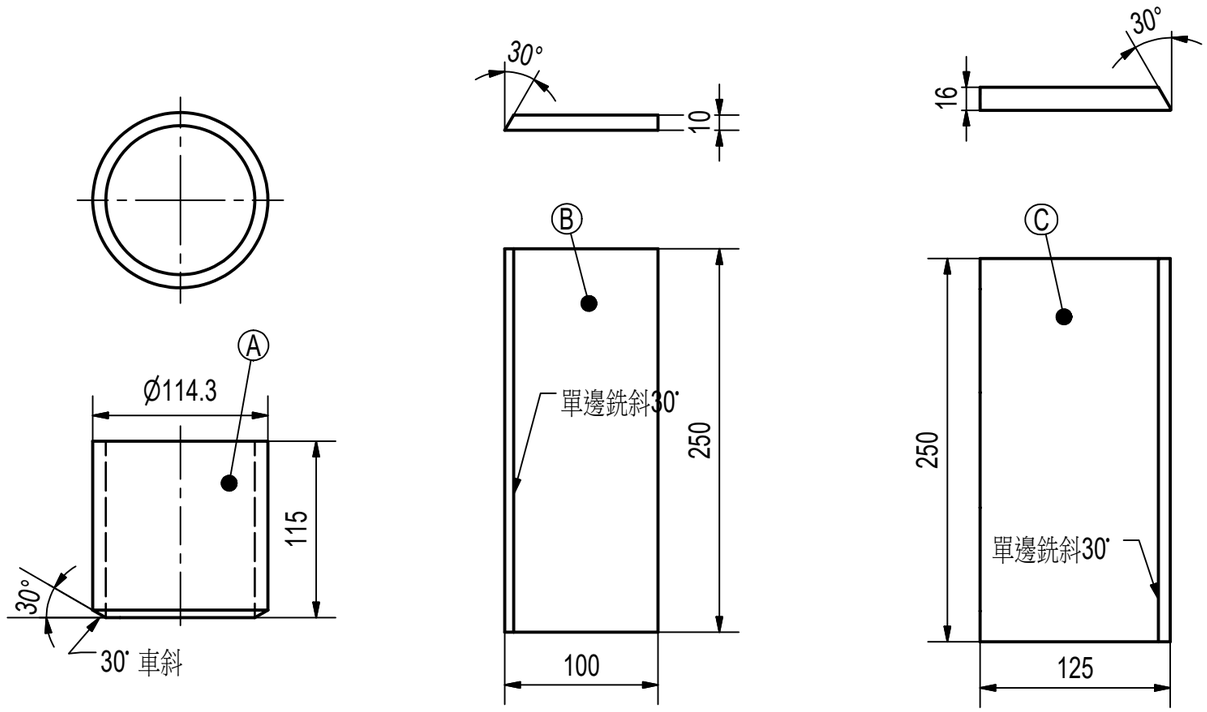

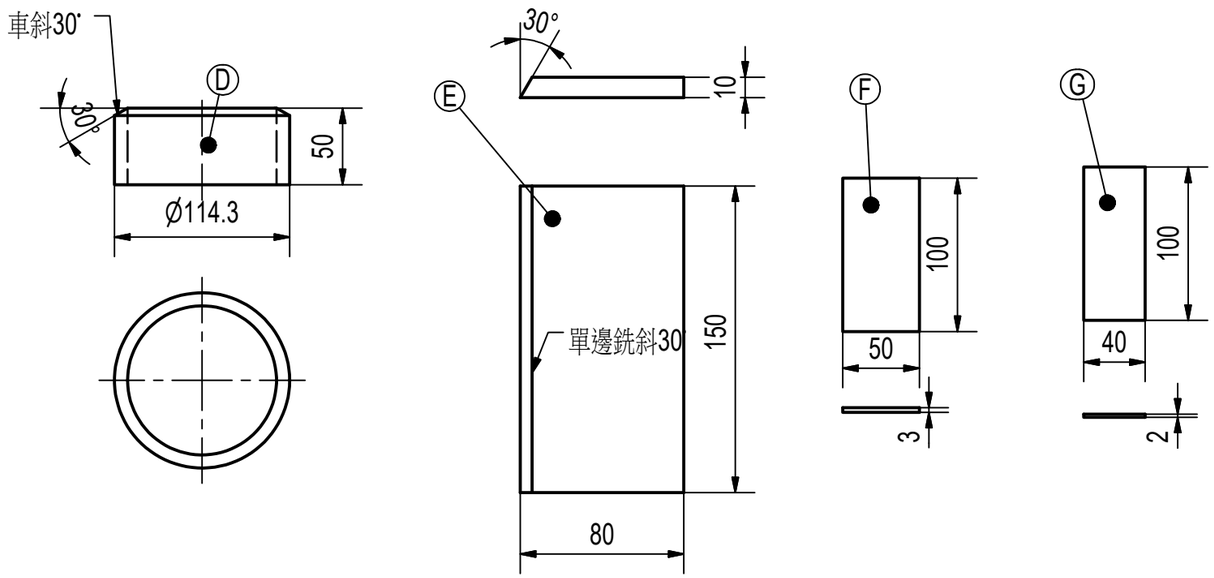

單位：mm

零件號碼	數量	描述
G	4	100X40X2供試電流用不銹鋼(AISI 304)對接試板
F	4	100X50X3供試電流用鋁合金(AA5052)對接試板
E	2	150X80X10供試電流用碳鋼對接試板，單邊割斜如圖示
D	2	OD 114.3X50X8.6供試電流用碳鋼對接試管 sch.80，單邊割斜如圖示
C	2	250X125X16 碳鋼對接試板，單邊割斜如圖示
B	2	250X100X10 碳鋼對接試板，單邊割斜如圖示
A	2	OD 114.3X115X8.6碳鋼對接試管sch. 80，單邊車斜如圖示

零件表

第52屆全國技能競賽 試板管零件圖		圖號	52 NSC-TP-02
		比例	n.t.s
		競賽時間	
職類	銲接(10-Welding)	命題人	陳志鵬
試題名稱	碳鋼試板、管零件及其他試銲板	投影法	ISO A