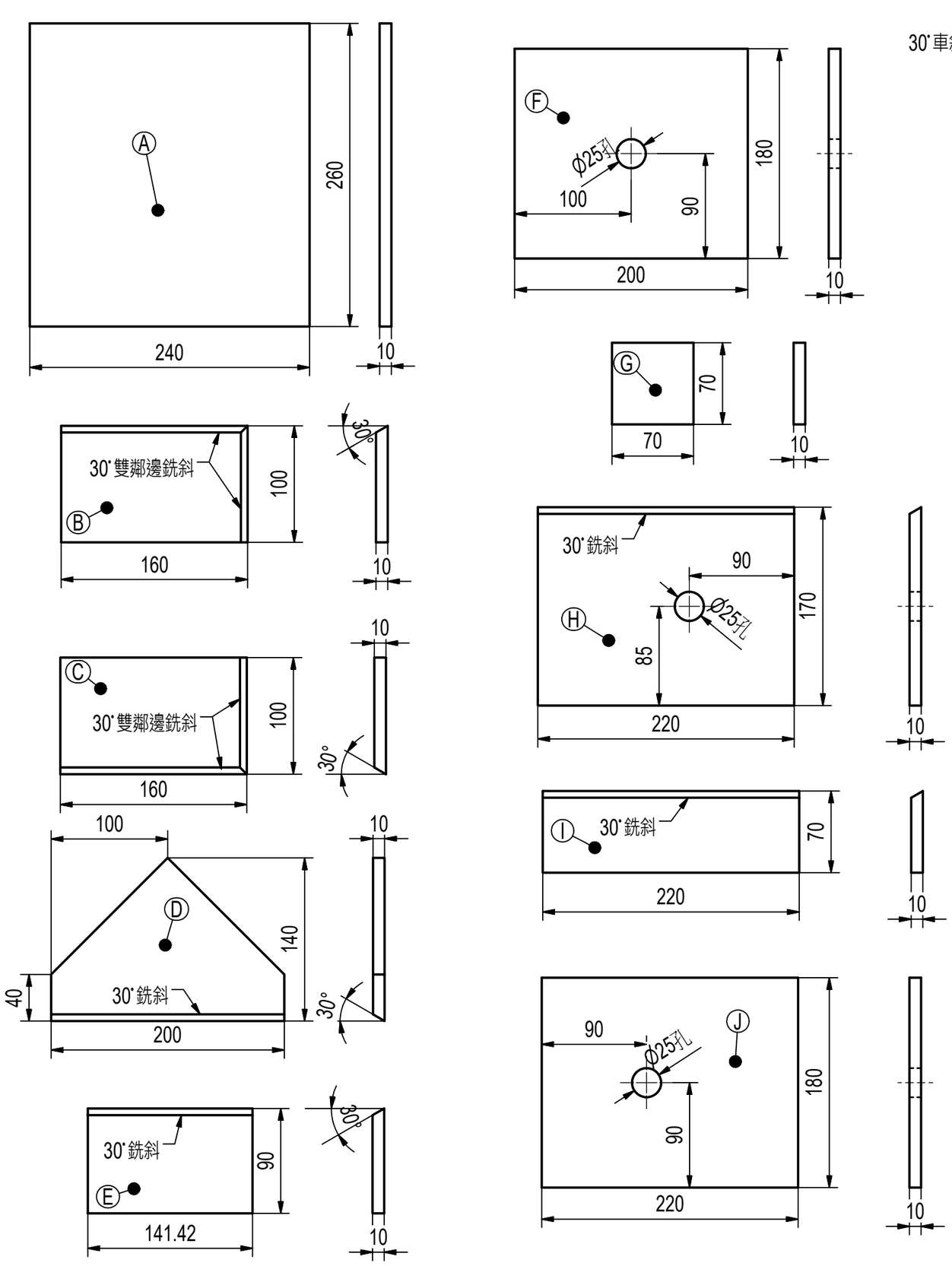

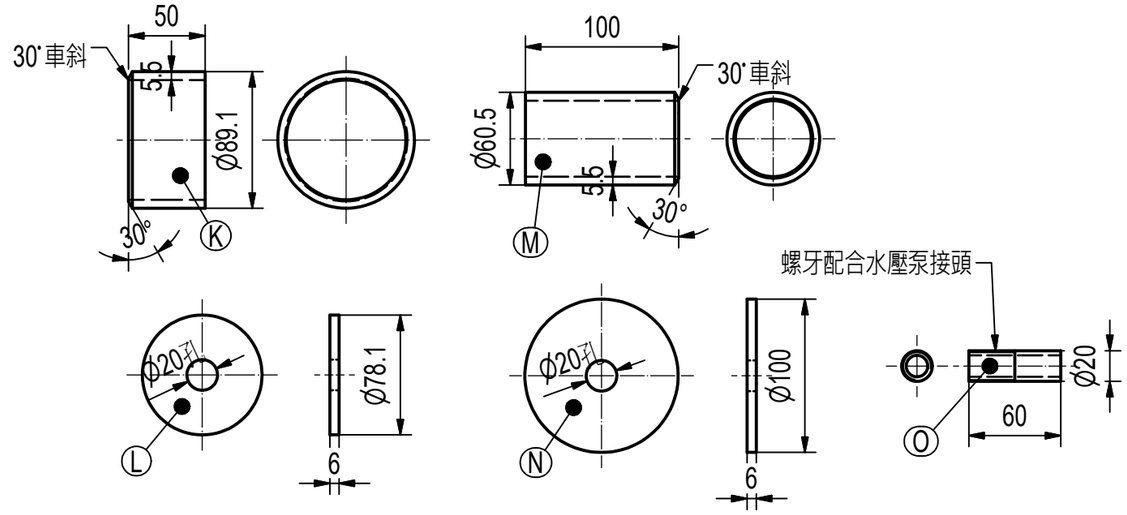

注意：

1. 本圖請自行列印並攜至競賽場，列入評分。
2. 除管件依既有工業規格 (sch. 40, 80)及L, N板件厚度為6mm 外，其餘板件厚度均為10mm。

零件號碼	數量	描述
O	2	配合競賽場水壓泵接頭車製
N	1	Ø 100X 6 低碳熱軋鋼板，中央鑽孔Ø 20 mm 如圖示
M	2	Ø 60.5X100X5.5 低碳熱軋鋼管(sch. 80)，單側車斜如圖示
L	1	Ø 78.1X 6 低碳熱軋鋼板，中央鑽孔Ø 20 mm 如圖示
K	2	Ø 89.1X50X5.5 低碳熱軋鋼管(sch. 40)，單側車斜如圖示
J	1	220X180X10 低碳熱軋鋼板，鑽孔Ø 25 mm 如圖示
I	1	220X70X10 低碳熱軋鋼板，長邊銑斜如圖示
H	1	220X170X10 低碳熱軋鋼板，鑽孔Ø 25 mm 長邊銑斜如圖示
G	1	70 X70X10 低碳熱軋鋼板
F	1	200X180X10 低碳熱軋鋼板，鑽孔Ø 25 mm 如圖示
E	2	141.42X90X10 低碳熱軋鋼板，長邊銑斜如圖示
D	2	200X140X40X10 低碳熱軋鋼板，梯形長邊銑斜如圖示
C	2	160X100X10 低碳熱軋鋼板，雙鄰邊銑斜如圖示（注意與B件左右對稱）
B	2	160X100X10 低碳熱軋鋼板，雙鄰邊銑斜如圖示
A	1	260X240X10 低碳熱軋鋼板

零件表

單位：mm

第52屆全國技能競賽 試題		圖號	52NSC-PV-02
		比例	n.t.s
		競賽時間	8 小時
職類	銲接(10-Welding)	命題人	陳志鵬
試題名稱	碳鋼壓力容器零件圖	投影法	ISO A