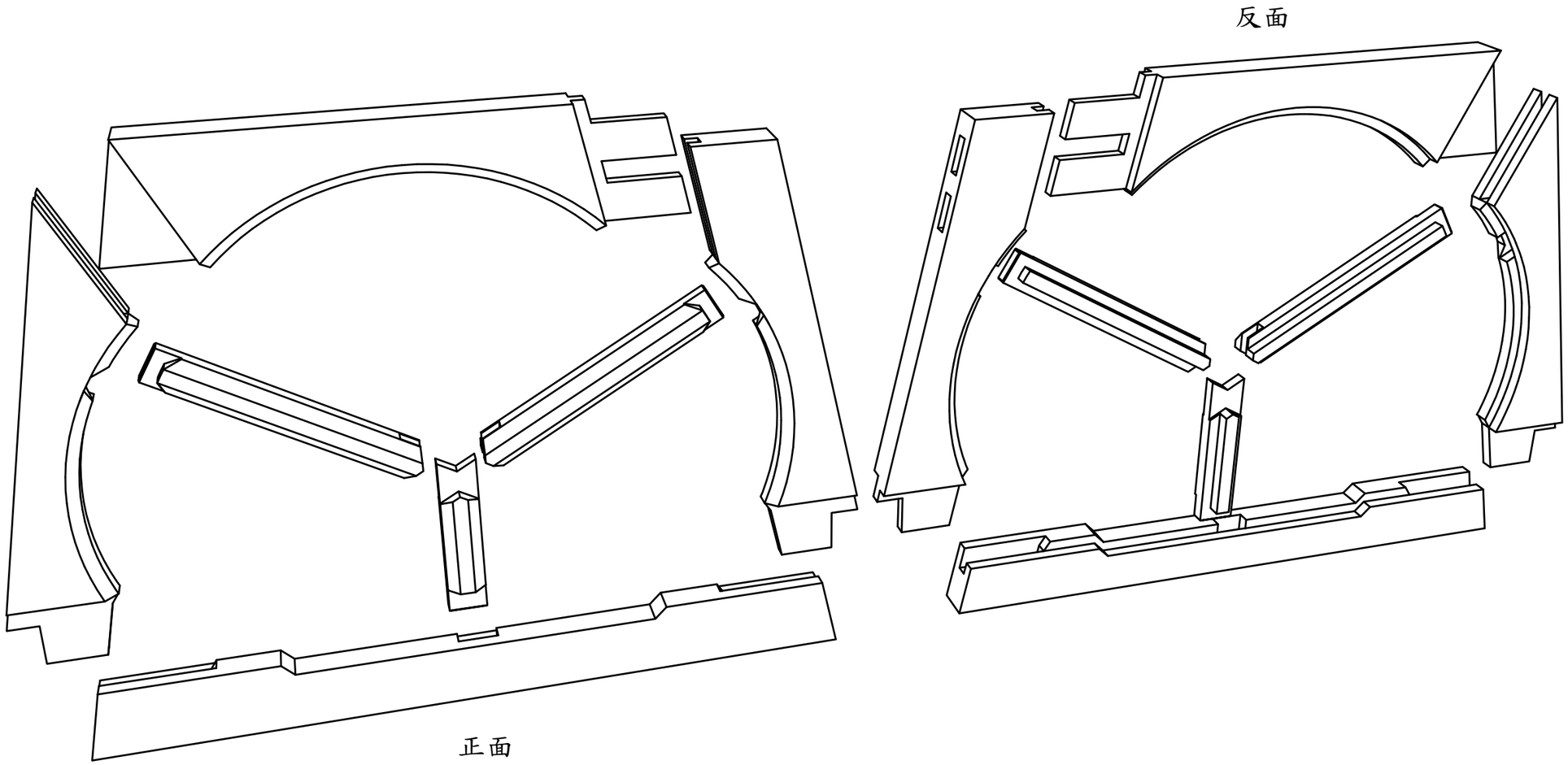

5-5

第52屆全國技能競賽分區技能競賽				
職　　類	試題名稱	比例	競賽時數	命題人
門窗木工	窗 單位：mm	F	6小時	賈大慶