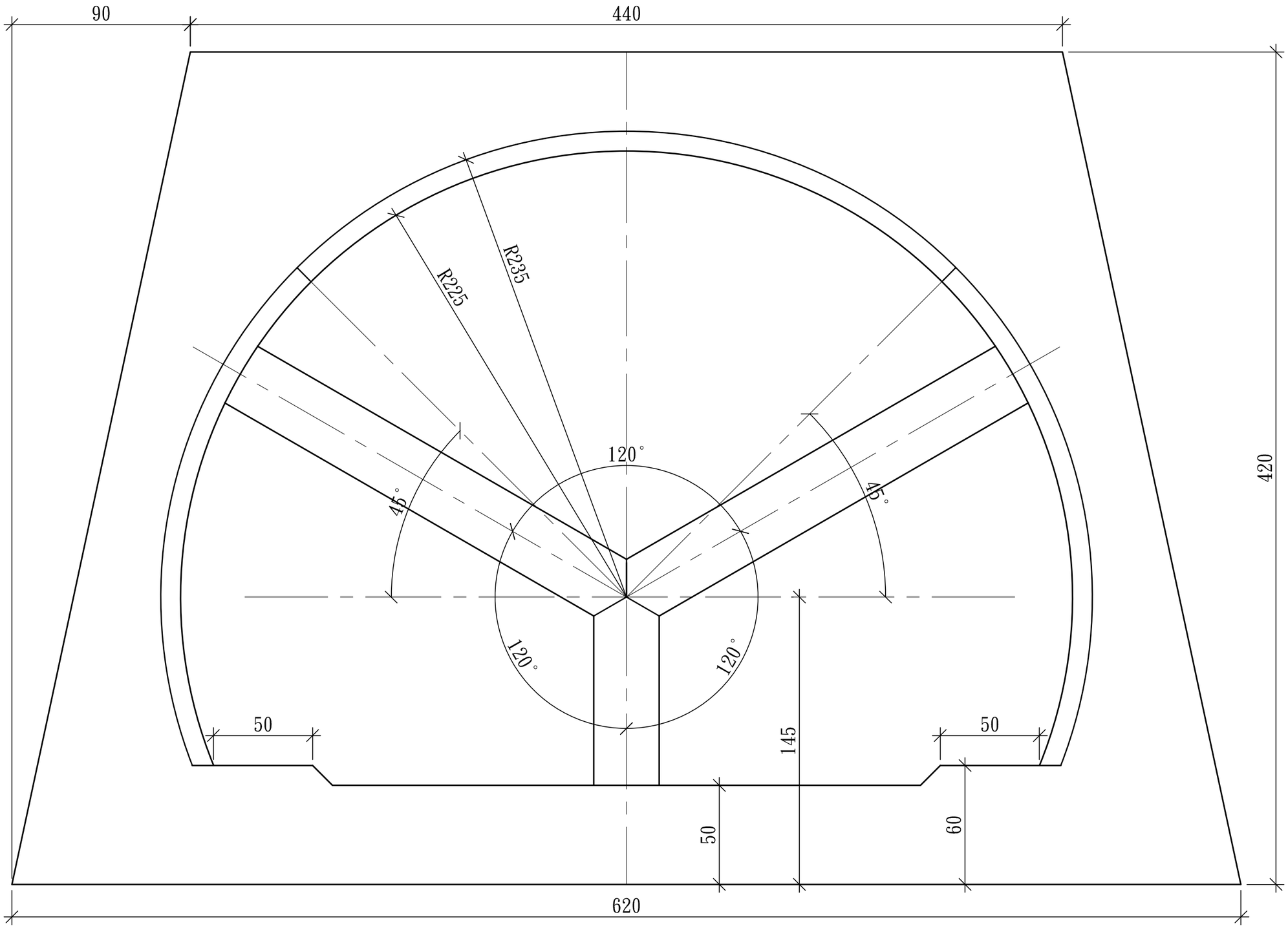


5-1

放樣所需相關條件圖

| 第52屆全國技能競賽分區技能競賽 | | | | |
|---|---|---|---|---|
| 職　　類 | 試題名稱 | 比例 | 競賽時數 | 命題人 |
| 門窗木工 | 窗<br>單位：mm | 1:2 | 6小時 | 賈大慶 |