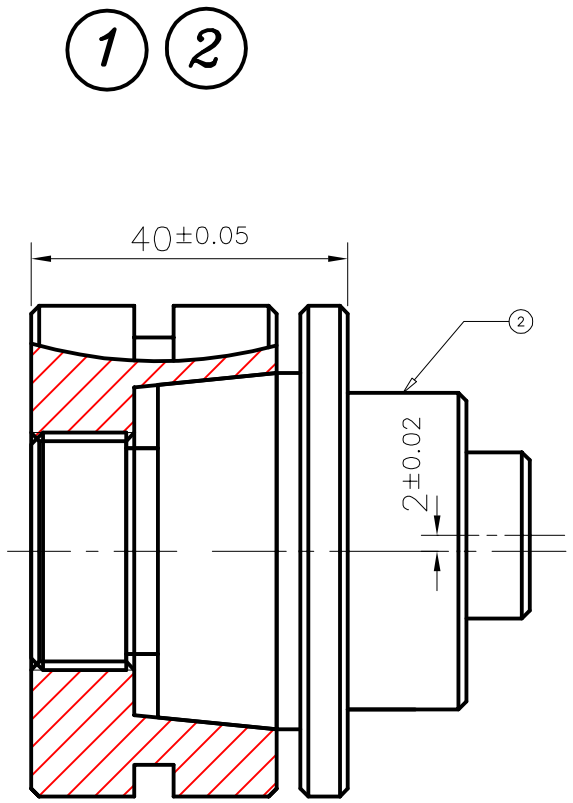

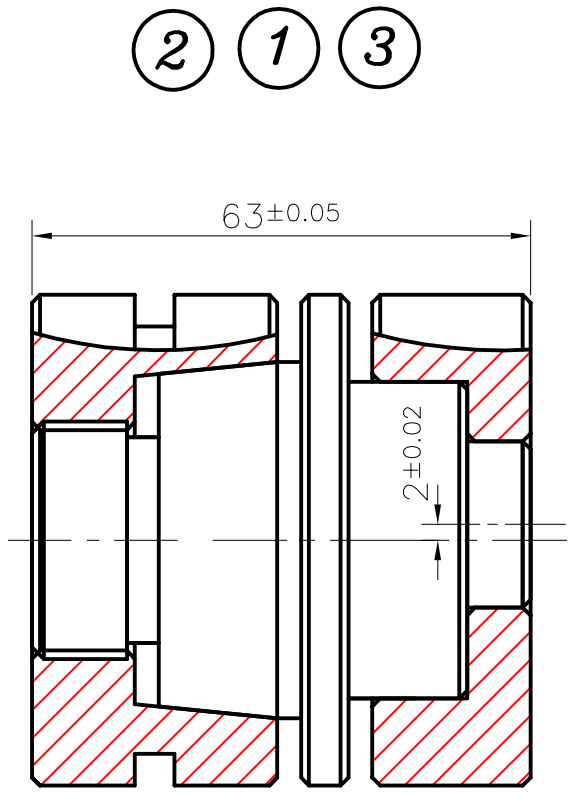

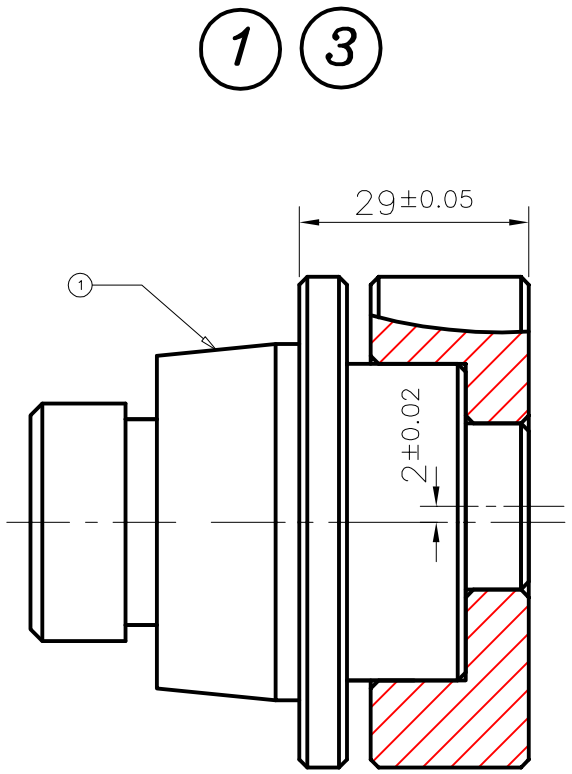

M30X2 ø28.701 = +0.00/−0.10	M30X2 ø28.701 = +0.10/−0.00
①—④ = Ra	GENERAL TOLERANCES ±0.1

General Chamfer Without Indication 0.5X45°

Material : Steel ø65 X 130mm

說明：

1. 未註明倒角的每處角偶須去角0.5X45°
2. 禁止使用銼刀、砂紙及磨料加工尺寸精度
3. 除材料不良外禁止更換材料
4. 未註明公差之部位，其一般公差不得超出±0.1mm
5. 競賽未結束前，禁止抄錄試題或將試題攜出競賽場
6. M30X2 螺紋節徑為 ø28.701 $^{+0.00}_{-0.10}$ 外徑 ø30 $^{-0.05}_{-0.12}$
7. M30X2 螺紋內徑為 ø27.835 $^{+0.12}_{+0.03}$
8. 偏心、錐度與圖不符，組合精度不予評量

中華民國第49屆全國技能競賽分區淘汰賽試題1-2				
職　類	試題名稱	比 例 尺	競賽時數	命 題 人
CNC車床		1:1	小時	沈 家 興