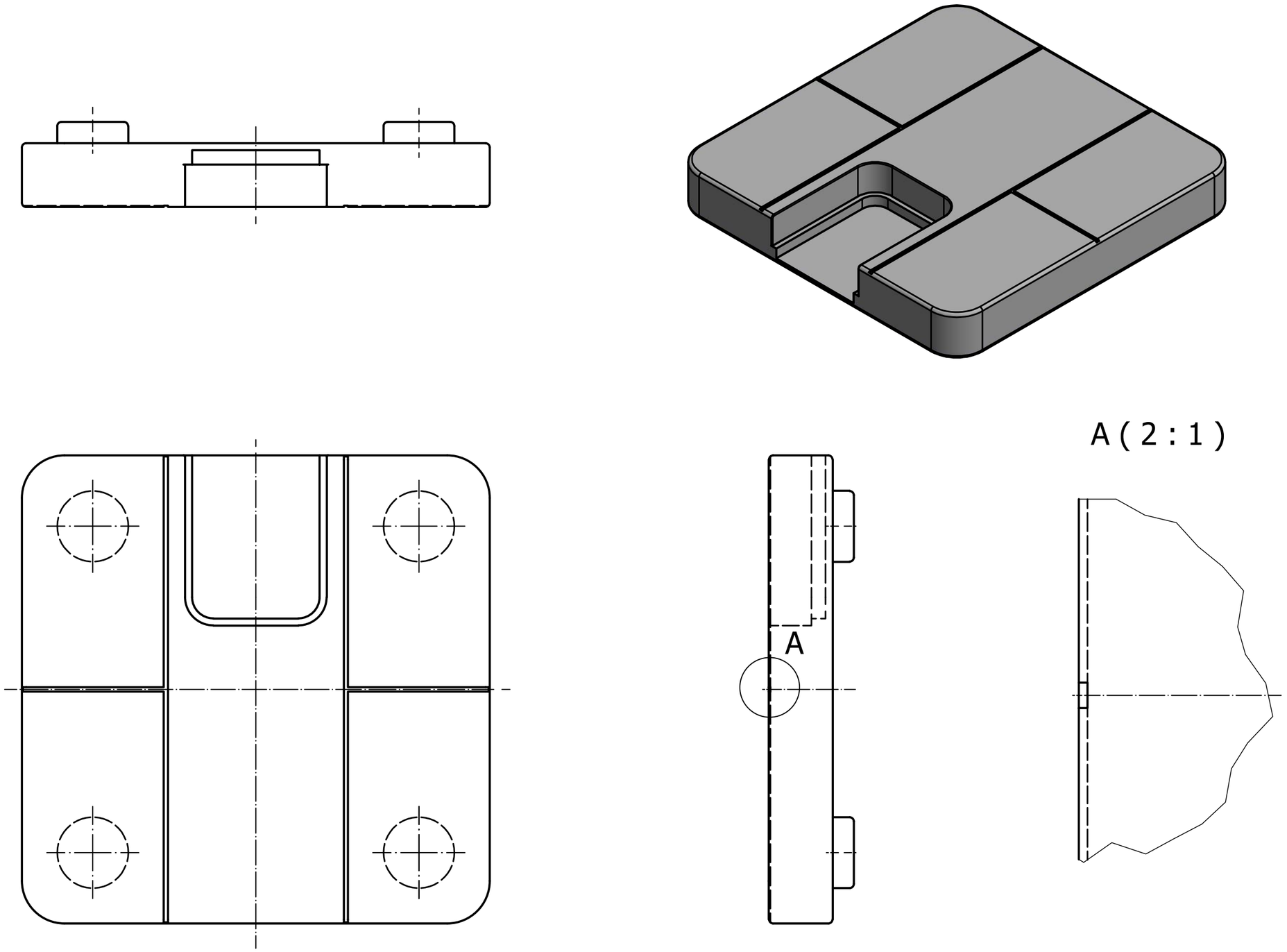

第49屆全國技能競賽試題			
職類	投影法	比例	時間
11.外觀模型創作	第三角法	1：3	6小時