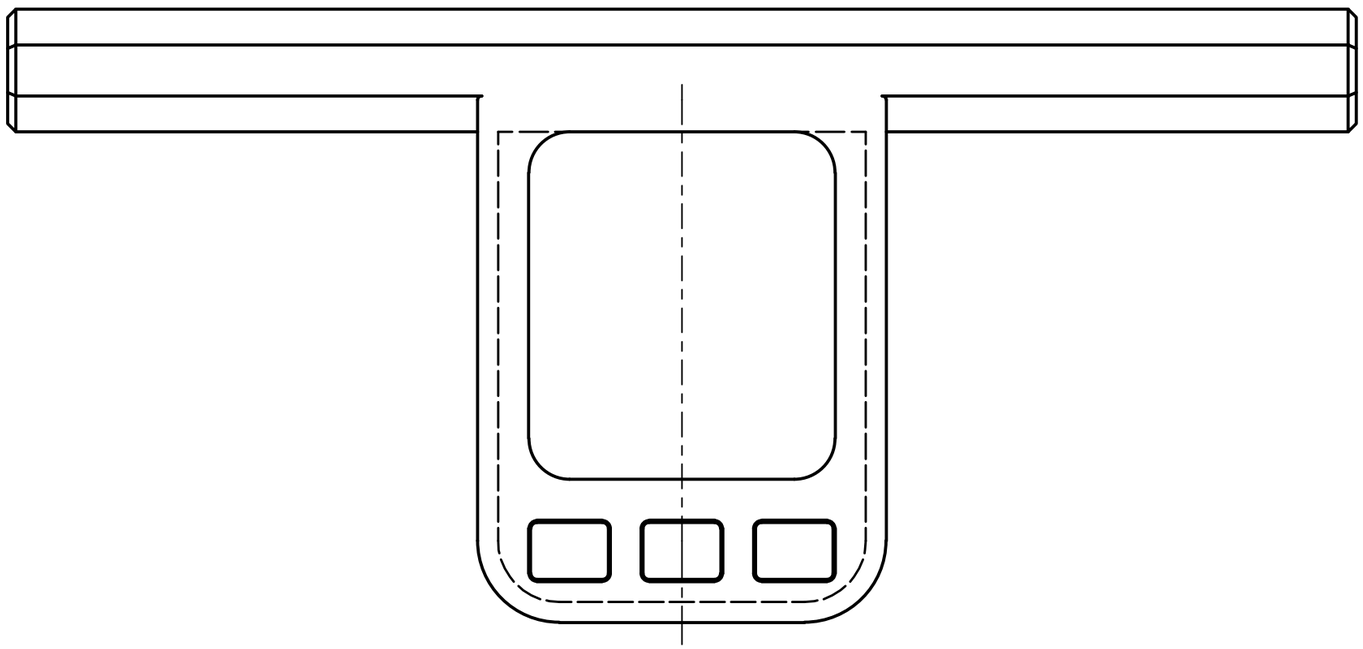

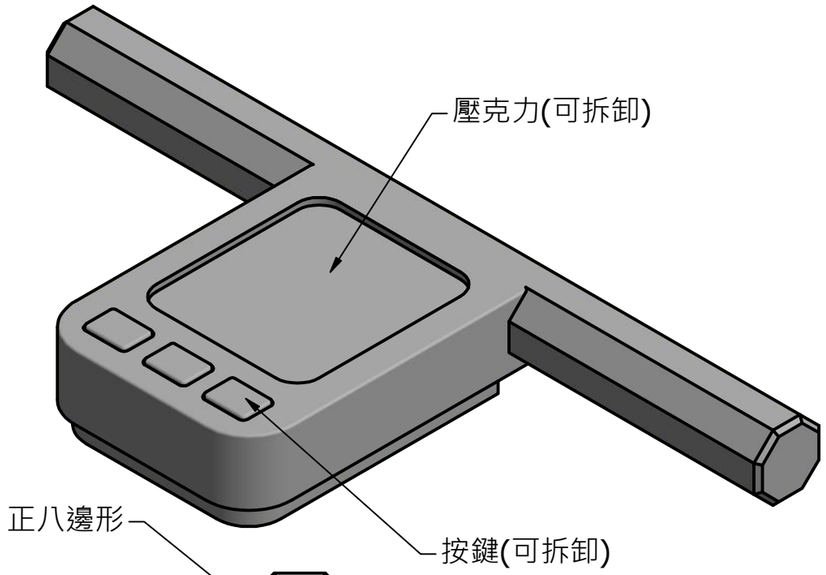

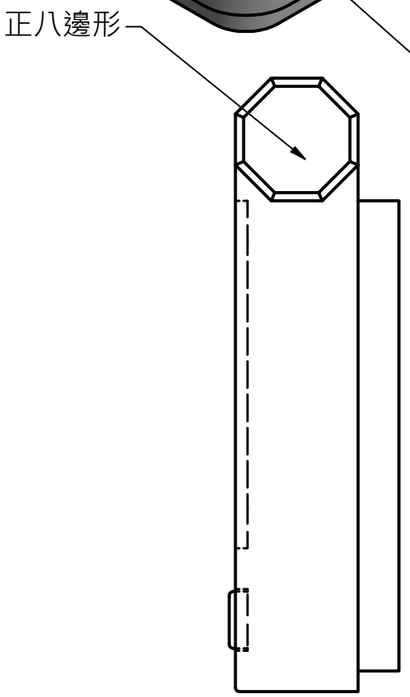

第49屆全國技能競賽試題			
職類	投影法	比例	競賽時間
11.外觀模型創作	第三角法	1：1.5	6小時